PHASE 1 OF INTERVENTION / FAZA 1 E NDËRHYRJES

Hydajet Tota
Digitally signed by Hydajet Tota
Date: 2023.03.21 18:08:04 +02'00'

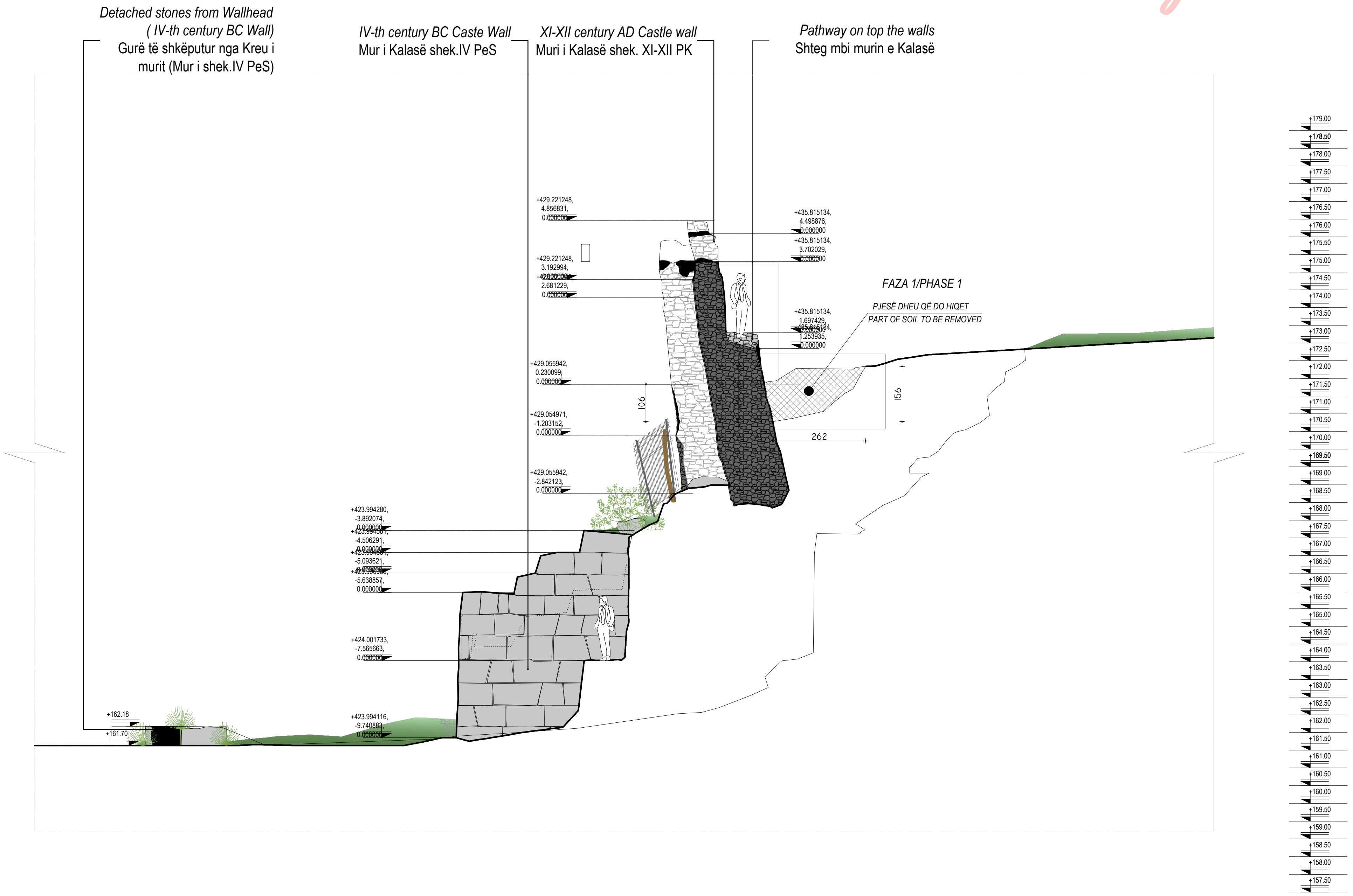

LEGEND / *LEGJENDA*

Intervention Area Phase 1/
Zona e nderhyrjes Faza 1

Shenime Teknike:
Gjatë ndërhyrjes për realimin e fazes së parë të zbankimit te asaj pjesë të dheut të treguar ne projekt, të tregohet kujdes i vecante me germimin pasi ndodhemi në nje zone arkeologjike.
Technical Notes:
During the intervention for the realization of the first phase of the excavation of that part of the land indicated in the project, special care should be taken with excavation because of being in an archaeological area.

PARTIAL NORTHERN WALL - CASTLE OF LEZHA
MURI PJESOR VERIOR - KALAJA E LEZHES

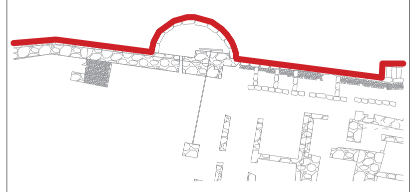

Contract No. / Nr. i Kontratës

22644-001_ALB_EU4C_RFP_01
"Provision of Consultancy for Design services for EU4CULTURE Project - Support for revitalization of cultural heritage sites and monuments affected by Earthquake in Albania."

22644-001_ALB_EU4C_RFP_01
"Sigurimi i Konsulencës për Shërbimet e Projektimit për Projektin EU4CULTURE - Mbështetje për ringjalljen e vendeve të trashëgimisë kulturore dhe monumenteve të prekura nga Tërmeti në Shqipëri."

C:\Users\user\Downloads\logo eu4c.png

Client / Klienti — **Beneficiary /** Përfituesi

UNOPS

Republic of Albania, Ministry of Culture
Republika e Shqipërisë, Ministria e Kulturës

Design team / Grupi i projektimit

ATELIER4
ARCHITECTURE • ENGINEERING • CONSULTING

Arch. Alban Efthimi
Eng. Hydajet Tota
Eng. Lavdie Birbo
Eng. Spiro Drita

Drawing title / Emërtimi i vizatimit

PHASE 1 OF INTERVENTION /
FAZA 1 E NDËRHYRJES

Drawing no. / Nr. i vizatimit

EU4C S- 01

Scale / Shkalla	1:15
Date / Data	**November** 2022 / Nëntor **2022**

Project phase / Faza e projektit
Detailed Design / Projekt Zbatim

Revision / Rishikim	**Date /** Data	**Project phase /** Faza e projektit

PHASE 2 OF INTERVENTION / FAZA 2 E NDËRHYRJES

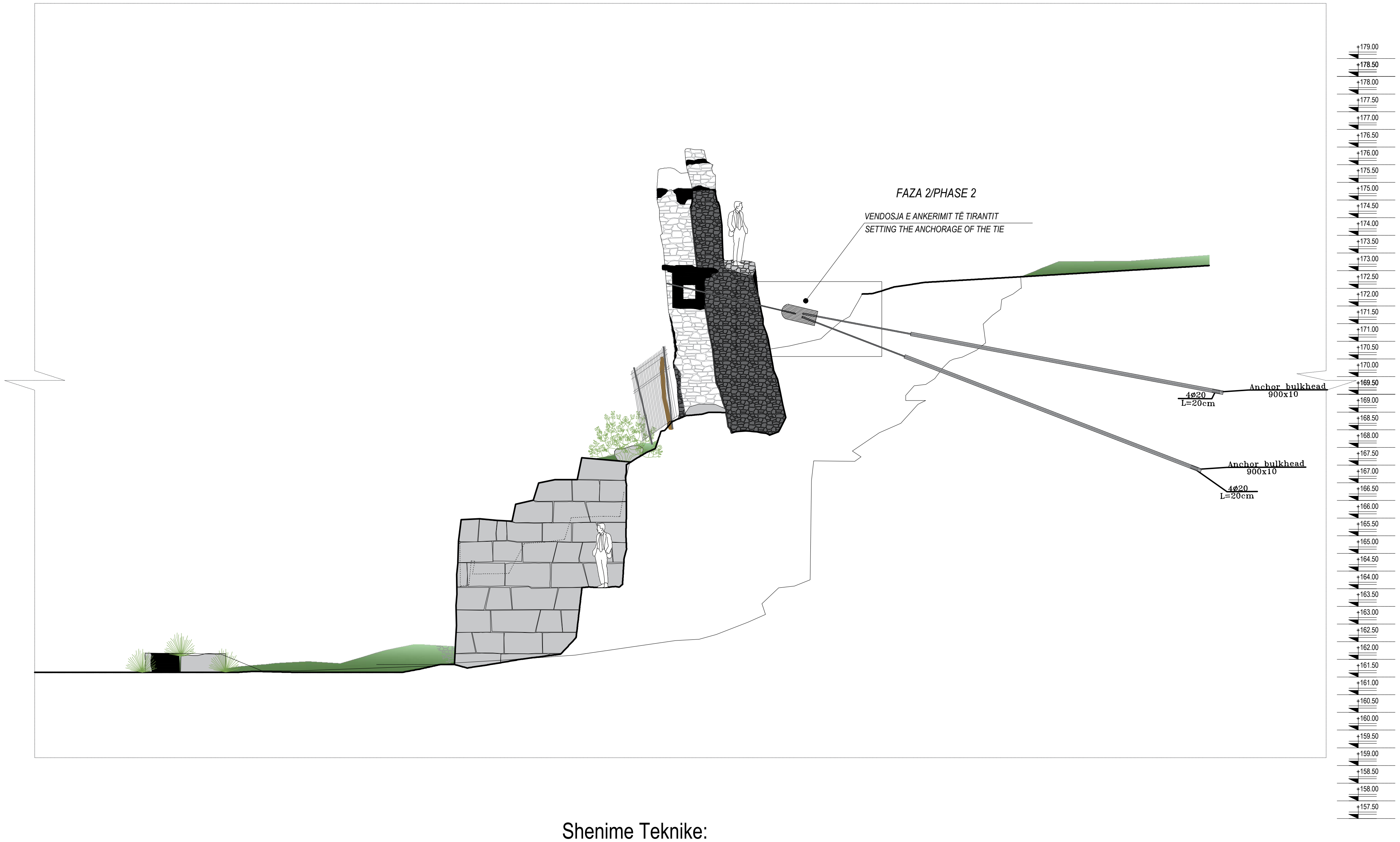

Shenime Teknike:

Pas realizimit me sukses të fazës së pare duhet të bëjmë të mundur ankerimin e 2 shufrave Ø32. Të sigurohet që ankerimi i tyre të behet në shtresën numër 2 sipas studimit gjeologjik dhe jo ne shtresën e parë pasi është shtresë e dobët per ankerim si dhe aty mund të kemi dhe materiale arkeologjike.

Të sigurohet ankerimi me këndet e paraqitura me lart dhe të bëhet shtrengimi i tirantit deri në pikën kur të arrijmë forcen vepruese horizontale në vleren 55 Ton ekuivalente me vleren 550 kN.

Technical Notes:

After the successful implementation of the first phase, we must make it possible to anchor the 2 Ø32 bars. Ensure that their anchoring is done in layer number 2 according to the geological study and not in the first layer, as it is a weak layer for anchoring and there we may also have archaeological materials.

To ensure the anchoring at the angles shown above and to tighten the tie until the point when we reach the horizontal acting force at the value of 55 Ton equivalent to the value 550 kN.

LEGEND / *LEGJENDA*

Intervention Area Phase 2/
Zona e nderhyrjes Faza 2

PARTIAL NORTHERN WALL - CASTLE OF LEZHA
MURI PJESOR VERIOR - KALAJA E LEZHES

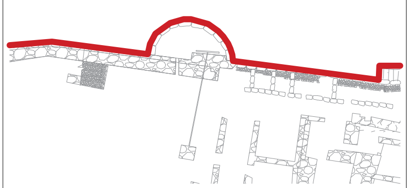

Contract No. / Nr. i Kontratës

22644-001_ALB_EU4C_RFP_01
"Provision of Consultancy for Design services for EU4CULTURE Project - Support for revitalization of cultural heritage sites and monuments affected by Earthquake in Albania."

22644-001_ALB_EU4C_RFP_01
"Sigurimi i Konsulencës për Shërbimet e Projektimit për Projektin EU4CULTURE - Mbështetje për ringjalljen e vendeve të trashëgimisë kulturore dhe monumenteve të prekura nga Tërmeti në Shqipëri."

C:\Users\user\Downloads\logo eu4c.png

Client / Klienti — **Beneficiary /** Përfituesi

UNOPS

Republic of Albania,
Ministry of Culture
Republika e Shqipërisë,
Ministria e Kulturës

Design team / Grupi i projektimit

ATELIER4
ARCHITECTURE • ENGINEERING • CONSULTING

Rr. e "Kosovarëve", Ndërtesa 35, Hyrja 6, Ap.4/1,
Njësia Administrative Nr. 5, 1019, Tiranë, Shqipëri
tel: +355 4 24 30 195 / 4 22 22 804
fax: +355 4 24 30 194
mobile: +355 69 20 38 958
e-mail: info@atelier4.al
web: www.atelier4.al

Arch. Alban Efthimi
Eng. Hydajet Tota
Eng. Lavdie Birbo
Eng. Spiro Drita

Drawing title / Emërtimi i vizatimit

PHASE 2 OF INTERVENTION /
FAZA 2 E NDËRHYRJES

Drawing no. / Nr. i vizatimit

EU4C	**S- 02**
Scale / Shkalla	1:15
Date / Data	**November** 2022 / Nëntor **2022**

Project phase / Faza e projektit
Detailed Design / Projekt Zbatim

Revision / Rishikim	**Date /** Data	**Project phase /** Faza e projektit

DETAILS FOR THE ANCHORAGE OF THE TIE / DETAJET PËR ANKERIMIN E TIRANTIT

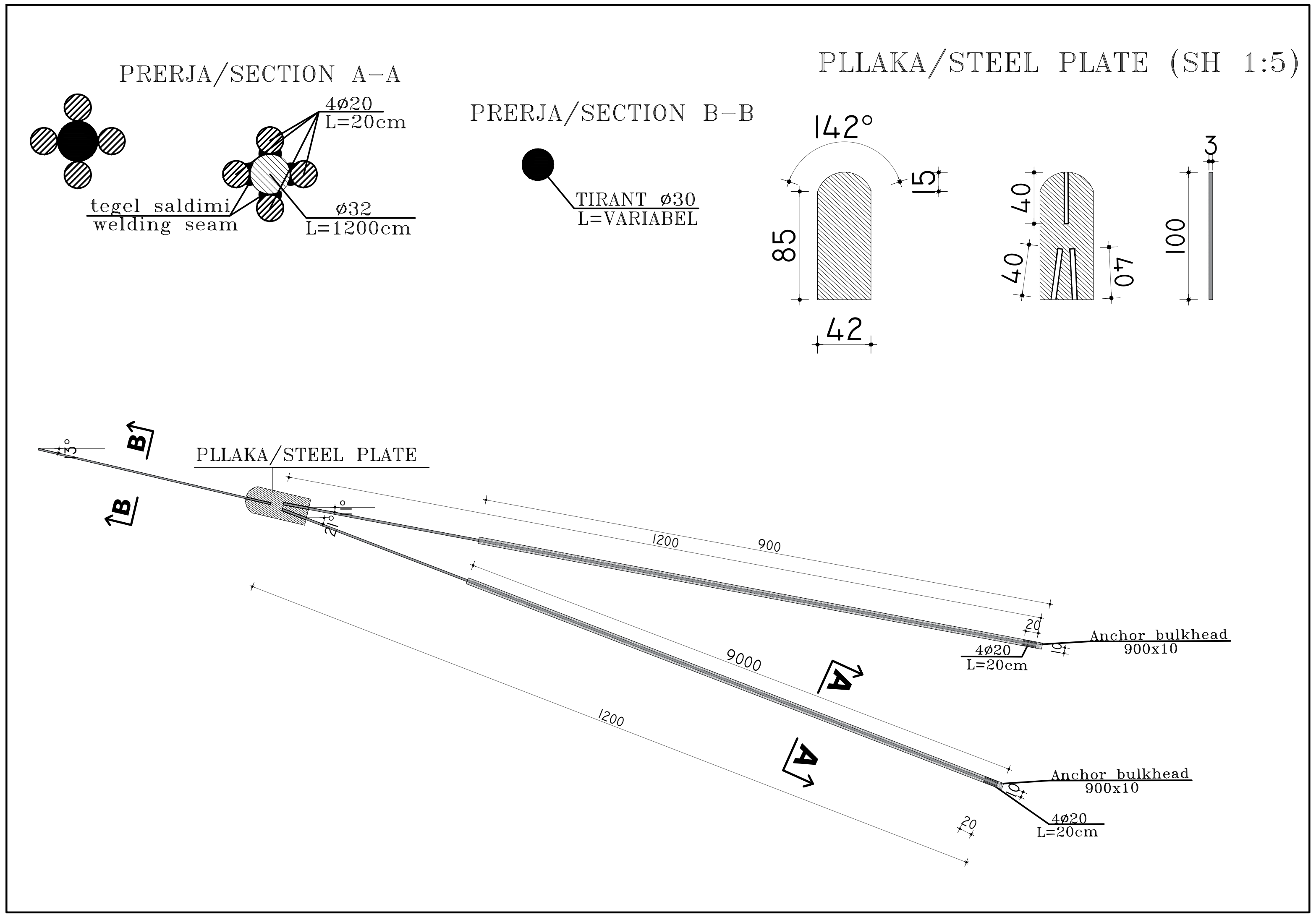

Shenime Teknike:
Të shihen me kujdes kendet e ankorimit të shufrave 2Ø32 si dhe këndi i vendosjes së tirantit. Gjatesia e tirantit është variabel (të percaktohet në terren).Tiranti eshte Ø30 Bolt Class 10.9 . Ankerimi të shoqerohet me bulbin e betonit sipas vizatimeve.
Saldimi i shufrave 2Ø32 të ankeruara si dhe saldimi i tirantit në pllakë duhet të jene 40cm dhe jo më e vogel se kjo vlerë. Pllaka duhet të jetë e trashë 3cm dhe me permasat si me siper në vizatim (dimensionet janë në cm)
Technical Notes:
Carefully observe the anchoring angles of the 2Ø32 bars as well as the angle of the tie rod. The length of the tie rod is variable (to be determined in the field).Tie Rod is Ø30 Bolt Class 10.9 . The anchoring should be accompanied by the concrete bulb according to the drawings.The welding of the anchored 2Ø32 rods as well as the welding of the tie rod on the plate must be 40cm and not smaller than this value. The plate must be 3cm thick and with the dimensions as above in the drawing (dimensions are in cm)

PARTIAL NORTHERN WALL - CASTLE OF LEZHA
MURI PJESOR VERIOR - KALAJA E LEZHES

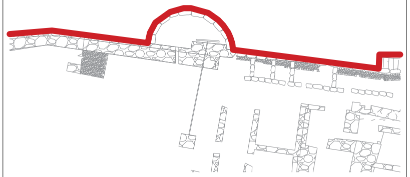

Contract No. / Nr. i Kontratës

22644-001_ALB_EU4C_RFP_01
"Provision of Consultancy for Design services for EU4CULTURE Project - Support for revitalization of cultural heritage sites and monuments affected by Earthquake in Albania."

22644-001_ALB_EU4C_RFP_01
"Sigurimi i Konsulencës për Shërbimet e Projektimit për Projektin EU4CULTURE - Mbështetje për ringjalljen e vendeve të trashëgimisë kulturore dhe monumenteve të prekura nga Tërmeti në Shqipëri."

C:\Users\user\Downloads\logo eu4c.png

Client / Klienti — **Beneficiary** / Përfituesi

UNOPS

Republic of Albania,
Ministry of Culture
Republika e Shqipërisë,
Ministria e Kulturës

Design team / Grupi i projektimit

ATELIER4
ARCHITECTURE • ENGINEERING • CONSULTING
Rr. e "Kosovarëve", Ndërtesa 35, Hyrja 6, Ap.4/1, Njësia Administrative Nr. 5, 1019, Tiranë, Shqipëri
tel: +355 4 24 30 195 / 4 22 22 804
fax: +355 4 24 30 194
mobile: +355 69 20 38 958
e-mail: info@atelier4.al
web: www.atelier4.al

Arch. Alban Efthimi
Eng. Hydajet Tota
Eng. Lavdie Birbo
Eng. Spiro Drita

Drawing title / Emërtimi i vizatimit

DETAILS FOR THE ANCHORAGE OF THE TIE / DETAJET PËR ANKERIMIN E TIRANTIT

Drawing no. / Nr. i vizatimit

EU4C **S- 03**

Scale / Shkalla	1:10
Date / Data	**November** 2022 / Nëntor **2022**

Project phase / Faza e projektit
Detailed Design / Projekt Zbatim

Revision / Rishikim	**Date** / Data	**Project phase** / Faza e projektit

STRUCTURAL INTERVENTION/ PËRFORCIMI I MURIT

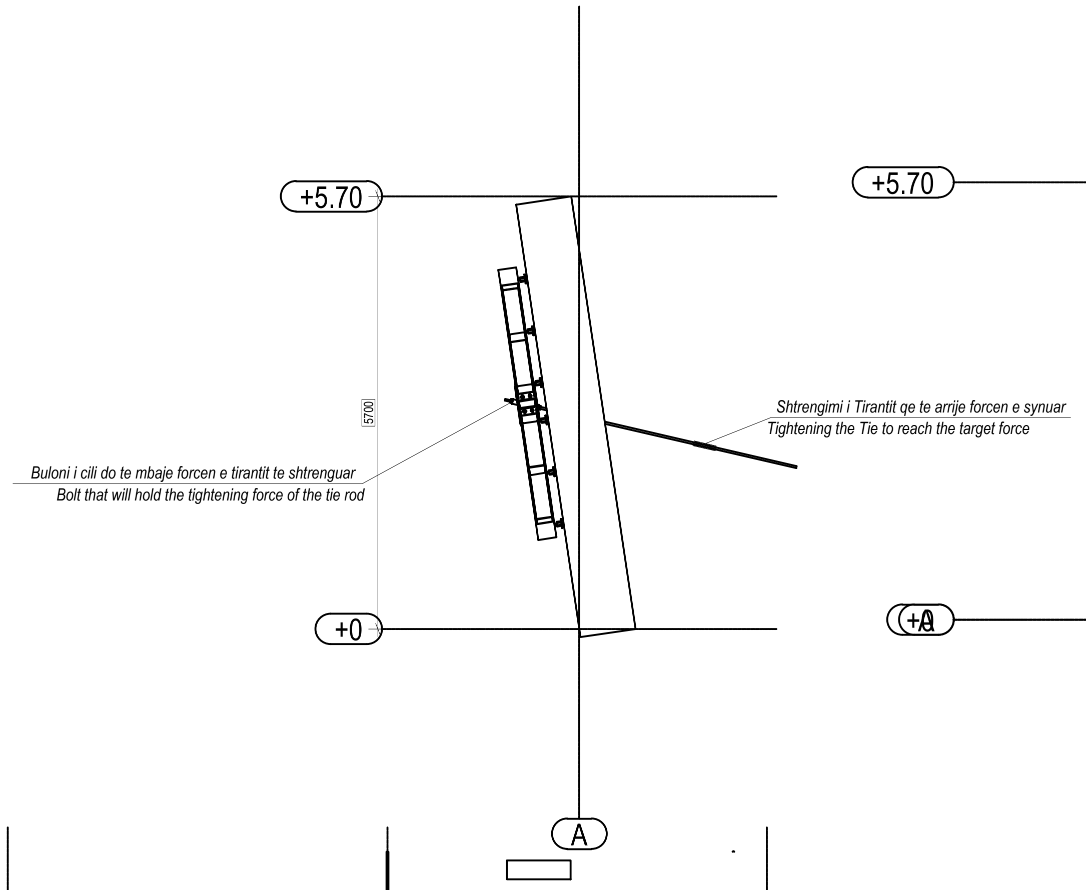

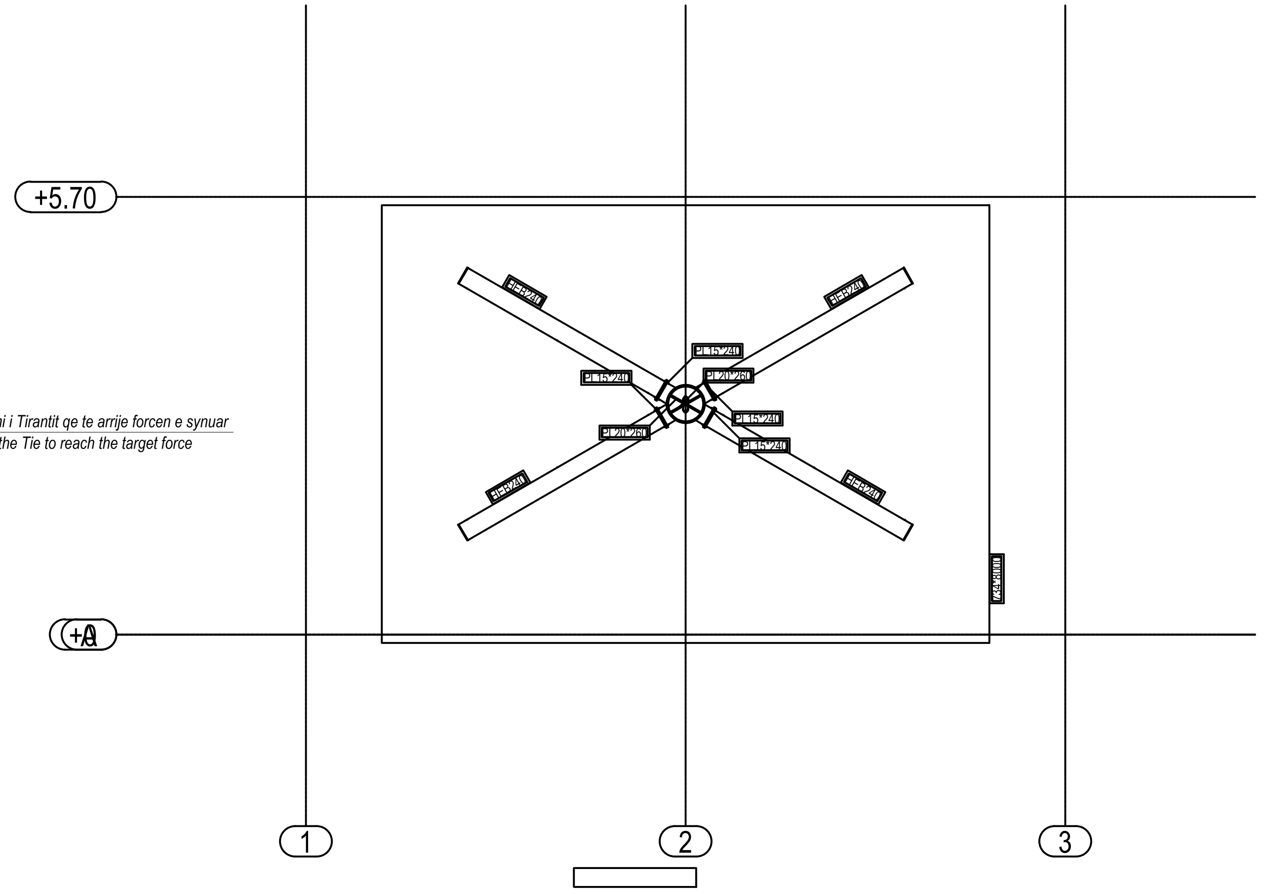

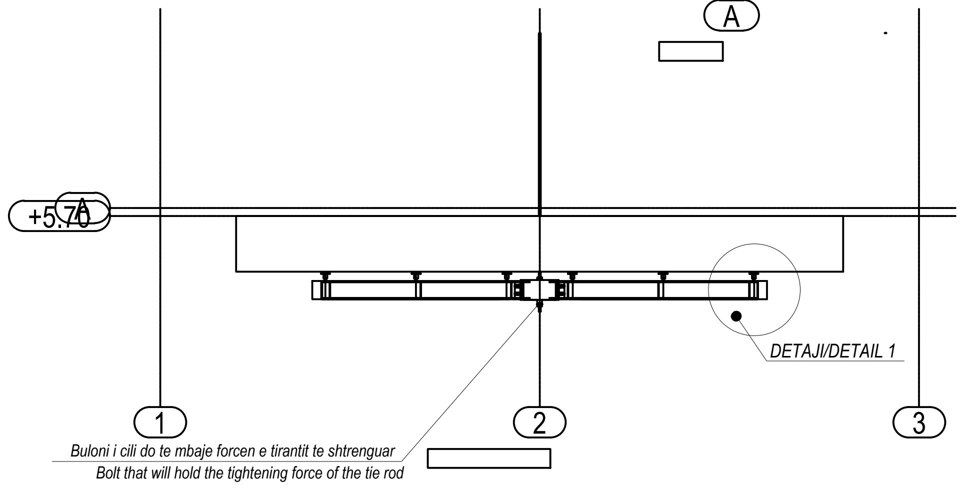

DETAJI/DETAIL 1

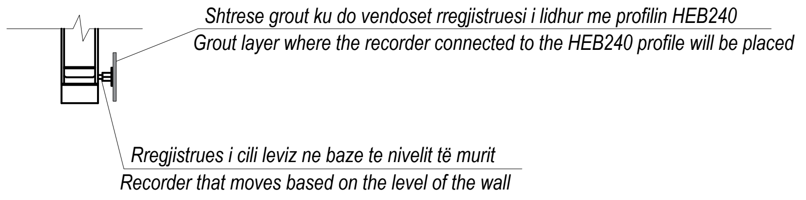

Shenime Teknike:
Celik S275,
Bulonat, Rondelet, Dadot dhe Tiranti i ankoruar do jenë Classa 10.9
Profili HEB240 do të mbeshtet në mur me anë të disa rregjistruesve sipas detajeve në vizatim. Këto rregjistrues do të vendosen mbi nje shtrese 2 cm grout duke qenë se muri nuk është në nivel.
Technical Notes:
Steel S275,
Bolts, Washers, Nuts and Anchored Tie will be Steel Class 10.9
The HEB240 profile will be supported on a wall with several recorders according to the details in the drawing. These recorders will be placed on a 2 cm layer of grout, since the wall is not level.

PARTIAL NORTHERN WALL - CASTLE OF LEZHA
MURI PJESOR VERIOR - KALAJA E LEZHES

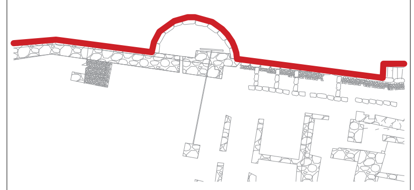

Contract No. / Nr. i Kontratës

22644-001_ALB_EU4C_RFP_01
"Provision of Consultancy for Design services for EU4CULTURE Project - Support for revitalization of cultural heritage sites and monuments affected by Earthquake in Albania."

22644-001_ALB_EU4C_RFP_01
"Sigurimi i Konsulencës për Shërbimet e Projektimit për Projektin EU4CULTURE - Mbështetje për ringjalljen e vendeve të trashëgimisë kulturore dhe monumenteve të prekura nga Tërmeti në Shqipëri."

C:\Users\user\Downloads\logo eu4c.png

Client / Klienti	**Beneficiary** / Përfituesi
UNOPS	**Republic of Albania, Ministry of Culture** Republika e Shqipërisë, Ministria e Kulturës

Design team / Grupi i projektimit

ATELIER 4
ARCHITECTURE • ENGINEERING • CONSULTING

Rr. e "Kosovarëve", Ndërtesa 35, Hyrja 6, Ap.4/1, Njësia Administrative Nr. 5, 1019, Tiranë, Shqipëri
tel: +355 4 24 30 195 / 4 22 22 804
fax: +355 4 24 30 194
mobile: +355 69 20 38 958
e-mail: info@atelier4.al
web: www.atelier4.al

Arch. Alban Efthimi
Eng. Hydajet Tota
Eng. Lavdie Birbo
Eng. Spiro Drita

Drawing title / Emërtimi i vizatimit

STRUCTURAL INTERVENTION/ /
PËRFORCIMI I MURIT

Drawing no. / Nr. i vizatimit

EU4C **S- 04**

Scale / Shkalla	1: 10
Date / Data	**November** 2022 / Nëntor **2022**

Project phase / Faza e projektit
Detailed Design / Projekt Zbatim

Revision / Rishikim	**Date** / Data	**Project phase** / Faza e projektit

STRUCTURAL INTERVENTION/ PËRFORCIMI I MURIT

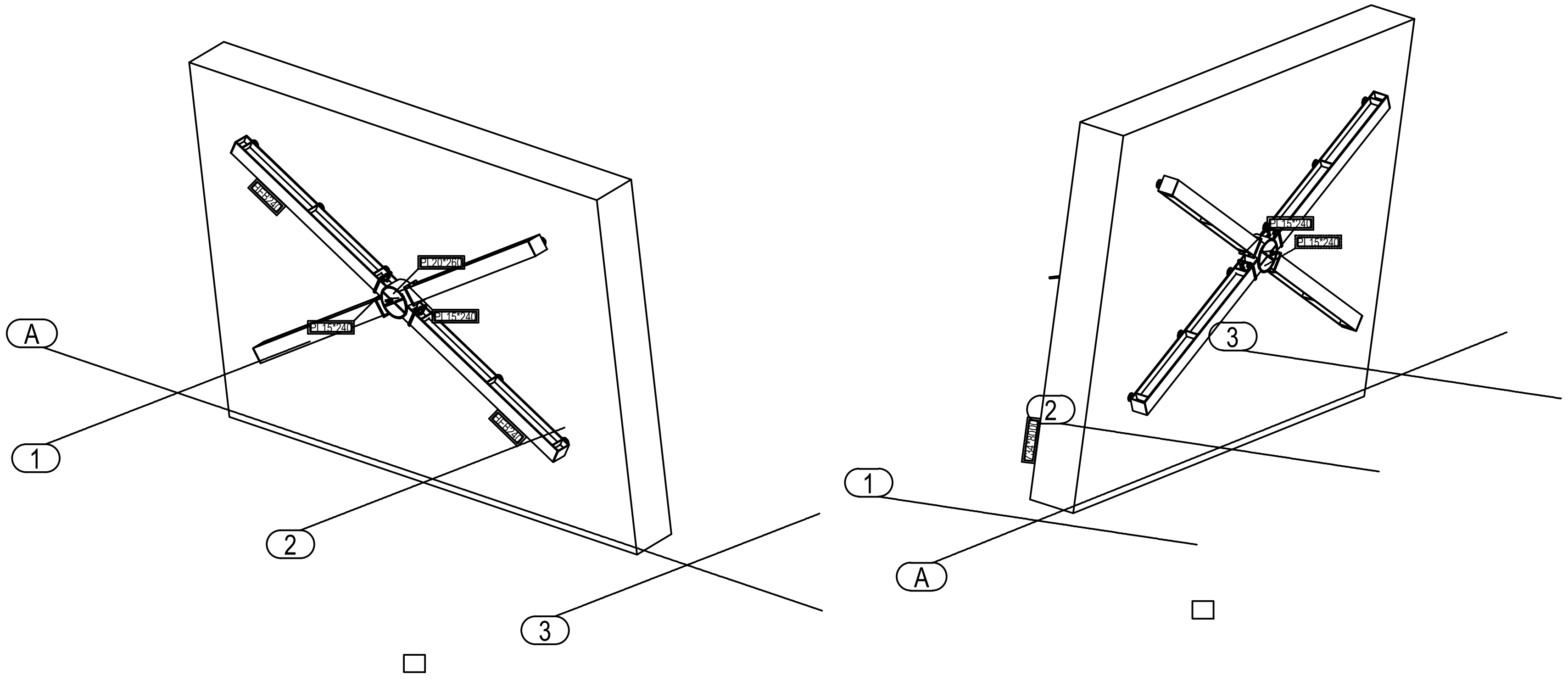

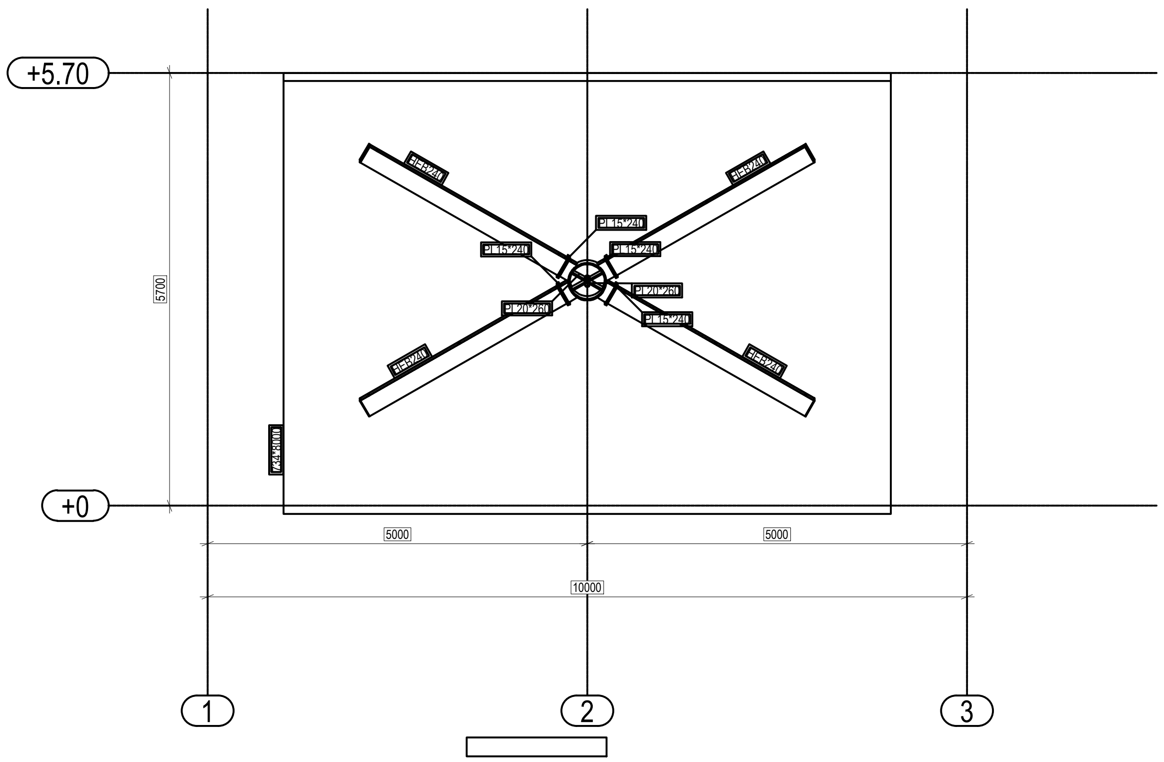

Shenime Teknike:
Celik S275,
Bulonat, Rondelet, Dadot dhe Tiranti i ankoruar do jenë Classa 8.8
Profili HEB240 do të mbeshtet në mur me anë të disa rregjistruesve sipas detajeve në vizatim. Këto rregjistrues do të vendosen mbi nje shtrese 2 cm grout duke qenë se muri nuk është në nivel.
Technical Notes:
Steel S275,
Bolts, Washers, Nuts and Anchored Tie will be Steel Class 8.8
The HEB240 profile will be supported on a wall with several recorders according to the details in the drawing. These recorders will be placed on a 2 cm layer of grout, since the wall is not level.

PARTIAL NORTHERN WALL - CASTLE OF LEZHA
MURI PJESOR VERIOR - KALAJA E LEZHES

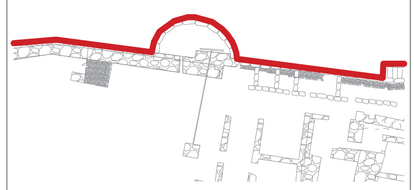

Contract No. / Nr. i Kontratës

22644-001_ALB_EU4C_RFP_01
"Provision of Consultancy for Design services for EU4CULTURE Project - Support for revitalization of cultural heritage sites and monuments affected by Earthquake in Albania."

22644-001_ALB_EU4C_RFP_01
"Sigurimi i Konsulencës për Shërbimet e Projektimit për Projektin EU4CULTURE - Mbështetje për ringjalljen e vendeve të trashëgimisë kulturore dhe monumenteve të prekura nga Tërmeti në Shqipëri."

C:\Users\user\Downloads\logo eu4c.png

Client / Klienti	**Beneficiary** / Përfituesi
UNOPS	**Republic of Albania, Ministry of Culture** Republika e Shqipërisë, Ministria e Kulturës

Design team / Grupi i projektimit

ATELIER 4
ARCHITECTURE • ENGINEERING • CONSULTING
Rr. e "Kosovarëve", Ndërtesa 35, Hyrja 6, Ap.4/1,
Njësia Administrative Nr. 5, 1019, Tiranë, Shqipëri
tel: +355 4 24 30 195 / 4 22 22 804
fax: +355 4 24 30 194
mobile: +355 69 20 38 958
e-mail: info@atelier4.al
web: www.atelier4.al

Arch. Alban Efthimi
Eng. Hydajet Tota
Eng. Lavdie Birbo
Eng. Spiro Drita

Drawing title / Emërtimi i vizatimit

STRUCTURAL INTERVENTION/ /
PËRFORCIMI I MURIT

Drawing no. / Nr. i vizatimit

EU4C **S- 05**

Scale / Shkalla	1: 10
Date / Data	**November** 2022 / Nëntor **2022**

Project phase / Faza e projektit
Detailed Design / Projekt Zbatim

Revision / Rishikim	**Date** / Data	**Project phase** / Faza e projektit

PHASE 3 OF INTERVENTION / FAZA 3 E NDËRHYRJES

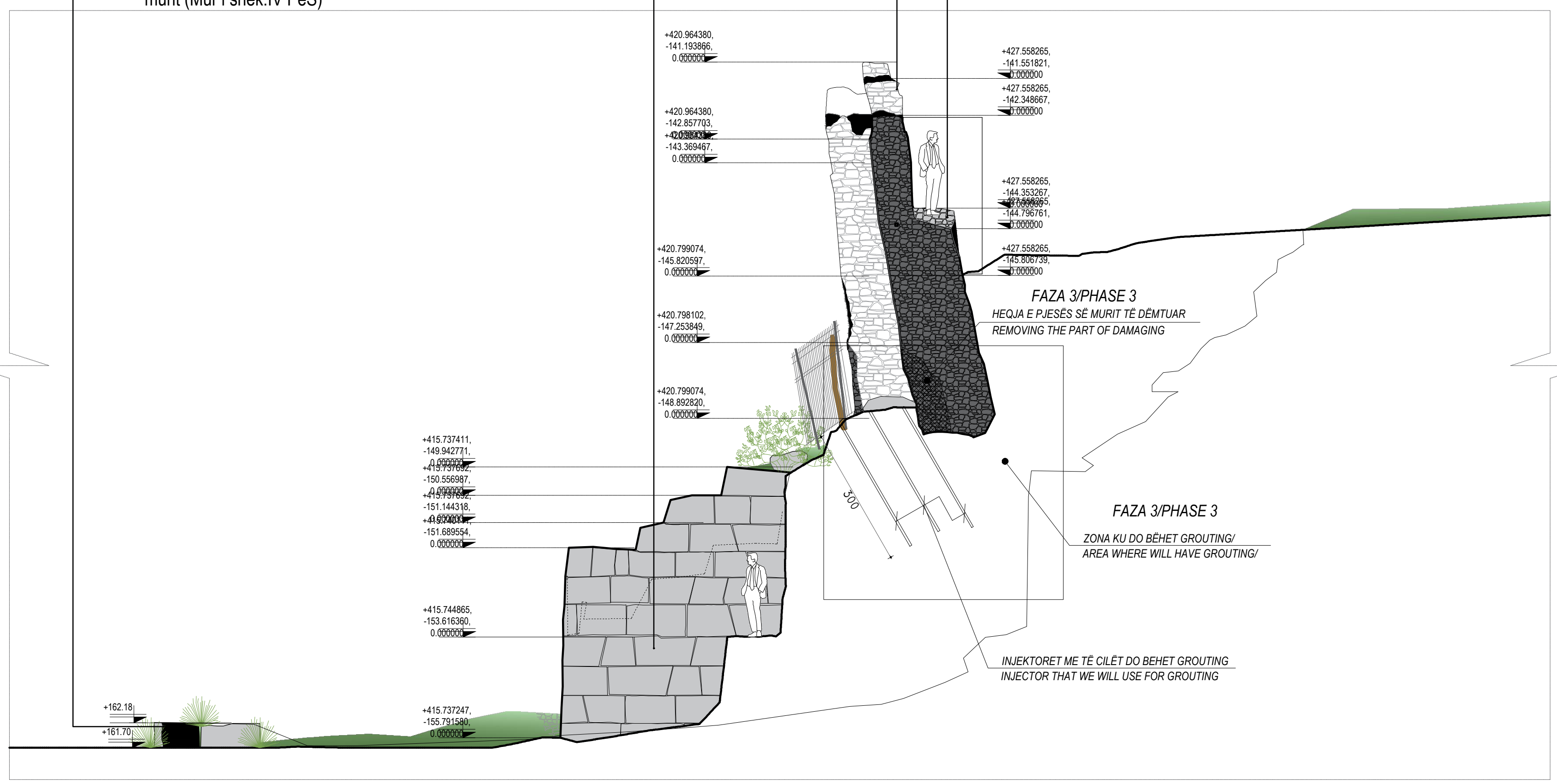

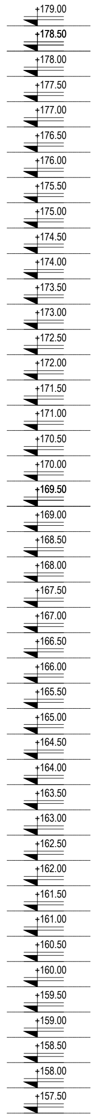

Pozicioni dhe Zona e Ndikimit te Grout-it/
Position and the Area of Influence of Grouting

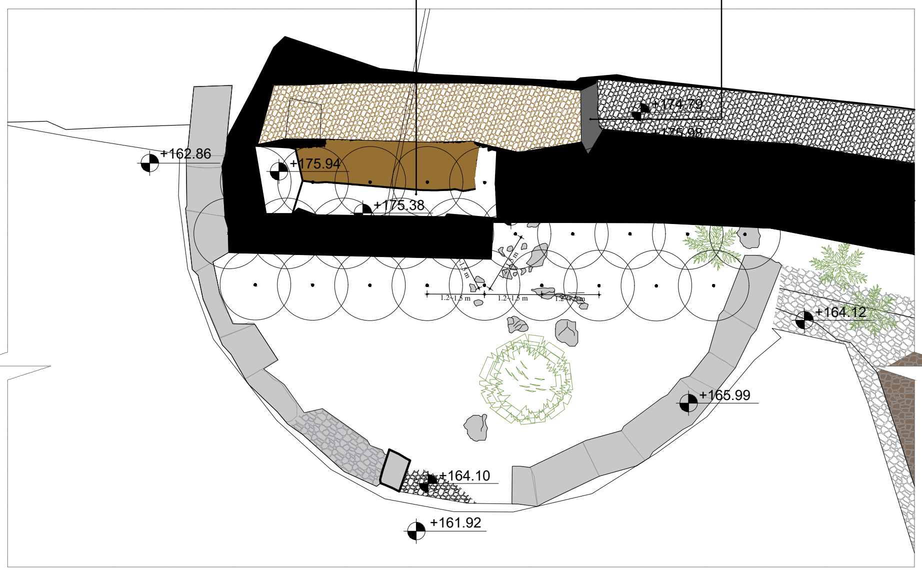

DETAJI PËR GROUNTING/
GROUNTING DETAIL

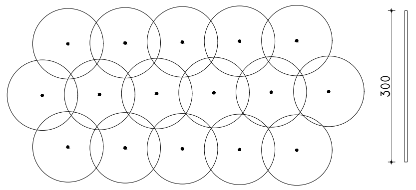

Paraqitja skematike e grouting. Realizimi i tyre duhet bërë në mënyre që zonat e ndikimit të tyre të nderthuren me njëra - tjetren që të japin nje ndikim sa me pozitiv ne përforcimin e tokës së bazes së themelit. Rrezja e ndikimit ne vendin ku do bëjme grouting është 1.2-1.5m. Thellësia e grounting do jetë jo më e vogel se 3 metra.
Schematic representation of grouting. Their realization should be done in such a way that the areas of their influence are interwoven with each other to give a positive impact on strengthening the soil of the foundation base. The radius of influence in the place where we will do grouting is 1.2-1.5m. The grounding depth will be no less than 3 meters.

LEGEND / *LEGJENDA*

Intervention Area Phase 3/
Zona e nderhyrjes Faza 3

Shenime Teknike:
Faza e tretë konsiston në përforcimin e tokës së bazes se themelit me grouting. Ky perforcim do te bëhet sipas detajit më siper. Thellësia e zonës me grouting duhet të jete jo më e vogel se 3 metra.
Në këtë fazë do hiqet gjithashtu pjesa e demtuar fundore e murit dhe do zevendesohet me një mur të ri të ndërtuar me të njejtat materiale dhe teknike ndertimi. Përmasat e murit që do hiqet dhe do riparohet të vlerësohen në terren.
Technical Notes:
The third phase consists in strengthening the foundation soil base with grouting. This will be done according to the detail above. The depth of the grouting area should be no less than 3 meters.
At this stage, the damaged end part of the wall will also be removed and replaced with a new wall built with the same materials and construction techniques. The dimensions of the wall to be removed and repaired should be estimated on site.

PARTIAL NORTHERN WALL - CASTLE OF LEZHA
MURI PJESOR VERIOR - KALAJA E LEZHES

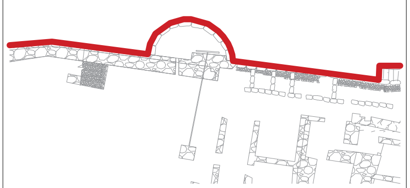

Contract No. / Nr. i Kontratës

22644-001_ALB_EU4C_RFP_01
"Provision of Consultancy for Design services for EU4CULTURE Project - Support for revitalization of cultural heritage sites and monuments affected by Earthquake in Albania."

22644-001_ALB_EU4C_RFP_01
"Sigurimi i Konsulencës për Shërbimet e Projektimit për Projektin EU4CULTURE - Mbështetje për ringjalljen e vendeve të trashëgimisë kulturore dhe monumenteve të prekura nga Tërmeti në Shqipëri."

C:\Users\user\Downloads\logo eu4c.png

Client / Klienti — **Beneficiary /** Përfituesi

UNOPS — **Republic of Albania, Ministry of Culture** / Republika e Shqipërisë, Ministria e Kulturës

Design team / Grupi i projektimit

ATELIER4
ARCHITECTURE • ENGINEERING • CONSULTING
Arch. Alban Efthimi
Eng. Hydajet Tota
Eng. Lavdie Birbo
Eng. Spiro Drita

Drawing title / Emërtimi i vizatimit

PHASE 3 OF INTERVENTION /
FAZA 3 E NDËRHYRJES

Drawing no. / Nr. i vizatimit

EU4C **S- 06**

Scale / Shkalla	1:15
Date / Data	**November** 2022 / Nëntor **2022**

Project phase / Faza e projektit
Detailed Design / Projekt Zbatim

Revision / Rishikim	**Date /** Data	**Project phase /** Faza e projektit